GIDROLOCK
ЭЛЕКТРОТЕХНИЧЕСКИЙ ЗАВОД

Радиоприемник GIDROLOCK (12LED)

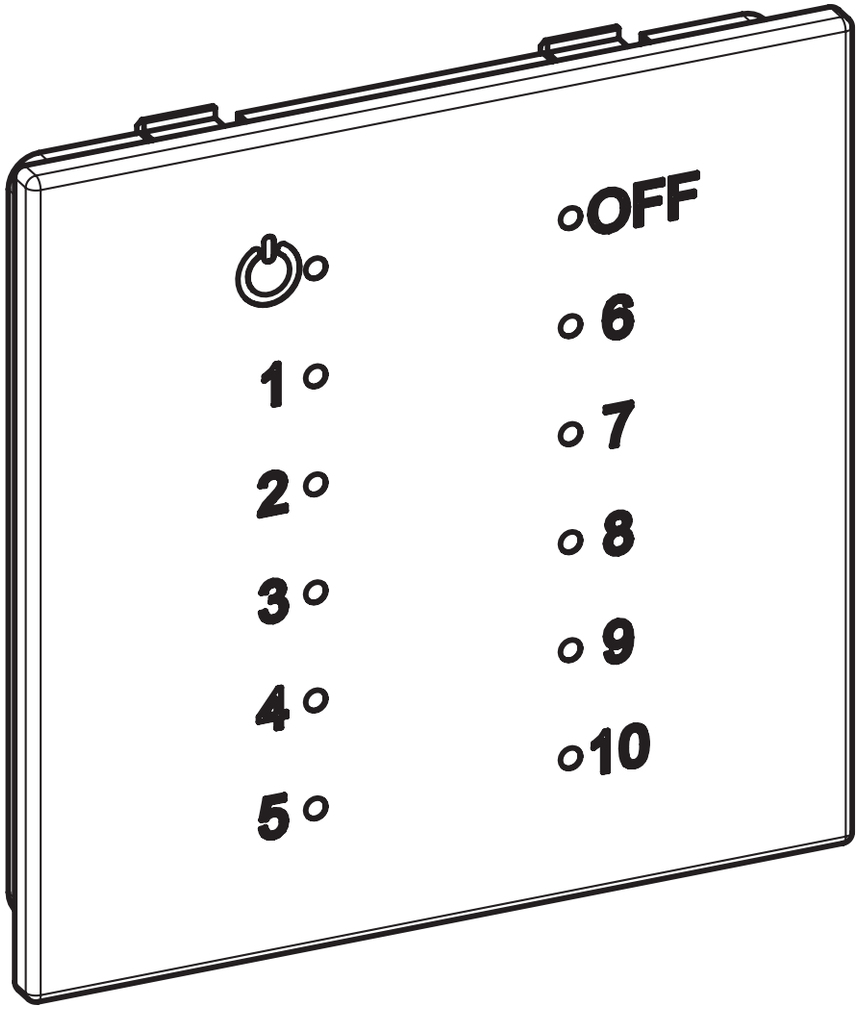

ПАСПОРТ

Инструкция по монтажу и эксплуатации

1. Назначение и область применения радиоприемника GIDROLOCK (12 LED)

Радиоприемник GIDROLOCK (12 LED) (далее по тексту: **радиоприемник**) предназначен для удаленного контроля состояния беспроводных радиодатчиков протечки воды WSR (далее по тексту: радиодатчик). При попадании воды на электроды радиодатчика по радиоканалу передается аварийное сообщение радиоприемнику, подключенному к блоку управления системы GIDROLOCK (далее по тексту блок управления), который в свою очередь передает сигнал на электроприводы для перекрытия подачи воды. Передача аварийного сообщения радиодатчиком происходит до получения подтверждения от радиоприемника.

Так же радиоприемник может работать совместно с радиопультом, который служит для передачи по радиоканалу команды на Закрытие/Открытие шаровых кранов.

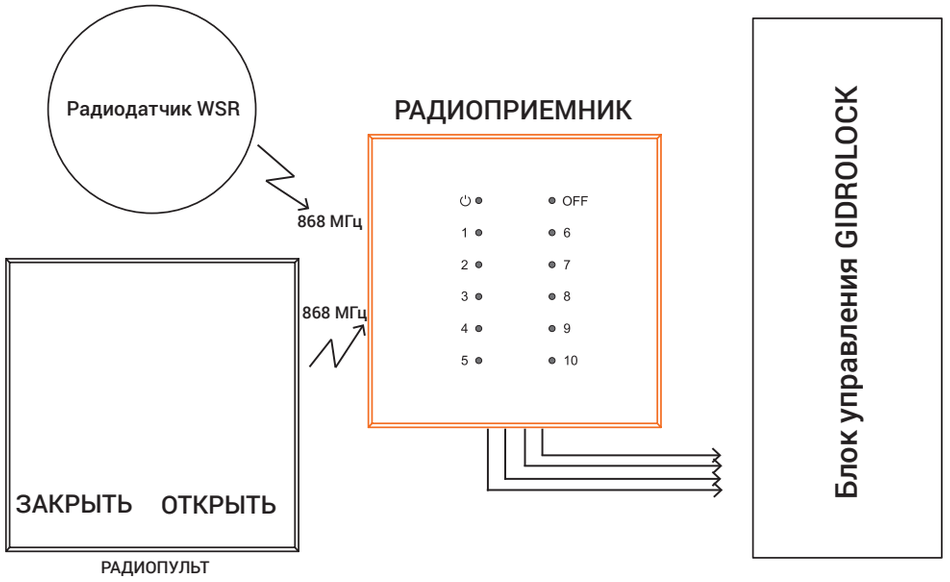

Рис. 1. Схематичное изображение работы радиоприемника с внешними устройствами.

2. Технические характеристики

- Напряжение питания - 8 – 24 В;
- Максимальный ток потребления в режиме передачи - не более 30 мА;
- Частота приема и передачи - 868 мгц;

- Количество подключаемых (программируемых) радиодатчиков WSR — не более 10 шт.;
- Количество подключаемых (программируемых) радиопультов «ЗАКР/ОТКР» — не более 10 шт.;
- Тип выходного сигнала FUN и ALR — «открытый коллектор» с макс. нагрузочной способностью — 100 мА, 24 В;
- Температурный диапазон эксплуатации - — от 0º до +50º С;
- Габариты - — 80х80х11 мм;
- Вес – — 150 г;
- Марка соединительного провода в комплекте с радиоприемником - КСПВГ 4х0.12.

ВНИМАНИЕ! Для увеличения длины провода используйте кабели марки FTP 2x2x0.52, UTP 2x2x0.52 или подобные.

3. Монтаж и установка

3.1. Монтаж рамки радиоприемника

Закрепите на стене специальную пластиковую рамку с помощью двух саморезов в отверстия (А) или приклейте ее на ровную поверхность с помощью двухстороннего скотча.

ВНИМАНИЕ! Монтировать рамку к стене нужно так, чтобы прорези на рамке были направлены вниз (указаны на рис.2 красными стрелками).

3.2. Установка (монтаж) радиоприемника

Вставьте корпус радиоприемника в специальную пластиковую рамку (поз. 3). Нажмите на радиоприемник до щелчка (поз. 4) (см. рис.2).

3.3. Снятие (демонтаж) радиоприемника

Для снятия радиоприемника вам понадобится специальная П-образная скоба (входит в комплект), которую нужно вставить в специальные прорези (красные стрелки) на нижней стороне пластиковой рамки. Аккуратно потянув скобу на себя (поз. 2), отщелкните (отожмите) пластиковые защелки и снимите радиоприемник.

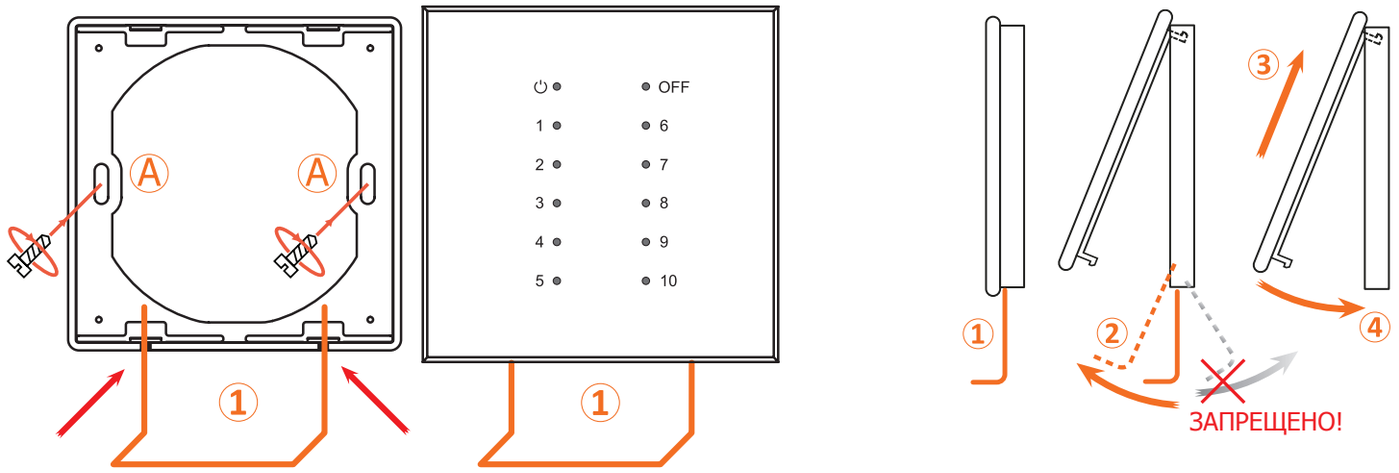

Рис. 2. Монтаж рамки, установка (снятие) радиоприемника.

4. Подключение соединительного кабеля к радиоприемнику

4.1. Подключение соединительного кабеля к радиоприемнику проводите строго по инструкции, соблюдая цветовую маркировку проводов (см. рис. 2, 3 и 4):

- Клемма: GND (GrouND) радиоприемника – белый провод;
- Клемма: +U1 (+12В) радиоприемника – коричневый провод;
- Клемма: FUN (FUNctional) радиоприемника – зеленый провод (Выход FUN предназначен для выдачи сигнала на открытие/перекрытие водоснабжения);
- Клемма: ALR (выход ALaRm (авария)) радиоприемника – желтый провод (Выход ALR предназначен для выдачи аварийного сигнала «ПРОТЕЧКА ВОДЫ»).

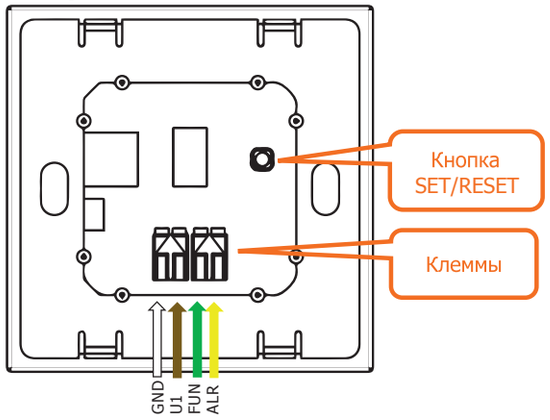

Рис. 3. Обратная сторона радиоприемника

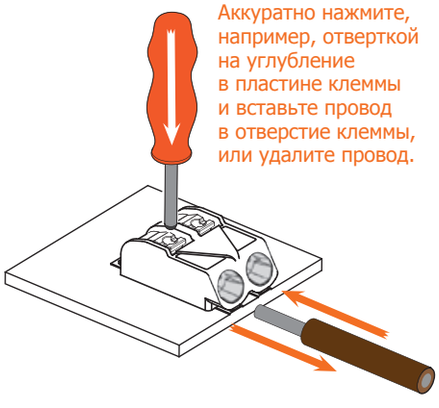

Рис. 4. Подключение проводов к клеммам.

5. Режимы работы радиоприемника

5.1. Режим «SET»

Предназначен для ознакомления (регистрации) радиоприемника с новым радиодатчиком и радиопультом. Регистрация необходима для внесения адреса нового радиодатчика или радиопульта в список устройств, которым разрешено работать с данным радиоприемником.

Для перевода радиоприемника в режим ознакомления (регистрации) выполните следующие действия:

- Нажмите и удерживайте кнопку SET/RESET (1-2 секунды) до момента, когда начнет мигать светодиод « ⏻ ». Кнопка SET/RESET располагается на плате с обратной стороны радиоприемника (см. рис. 3). Радиоприемник готов к ознакомлению (регистрации) с новым радиодатчиком и (или) радиопультом.
- Намочите электроды нового радиодатчика протечки воды (или нажмите на любую кнопку радиопульта «ЗАКР/ОТКР») для ознакомления его с радиоприемником. После того как радиоприемник обнаружит новый радиодатчик и (или) радиопульт, на 3 секунды включится индикация уровня приема радиосигнала данного устройства и после этого соответствующий светодиод (1,2,3,4,5,6,7,8,9,10) начнет мигать в течение 5 секунд показывая порядковый номер этого устройства в системе GIDROLOCK RADIO. Далее радиоприемник автоматически перейдет в дежурный режим работы.
- Аналогично ознакомьте радиоприемник со всеми остальными радиодатчиками и (или) радиопультами.
- ВНИМАНИЕ! Радиоприемник, не ознакомленный ни с одним радиодатчиком или радиопультом автоматически переходит в режим SET при включении питания.
- ВНИМАНИЕ! При попытке ознакомления нового радиодатчика и (или) радиопульта с радиоприемником, у которого уже зарегистрировано максимальное количество радиодатчиков и радиопультов, светодиоды 1,2,3,4,5,6,7,8,9,10 начнут мигать в течение 3 секунд. Ознакомление радиоприемника с новым радиодатчиком и (или) радиопультом невозможно.

5.2. Режим «RESET»

Предназначен для сброса всех ранее установленных настроек. Режим используется для очистки памяти от зарегистрированных в радиоприемнике радиодатчиков и радиопультов. Режим инициируется продолжительным нажатием кнопки SET/RESET до одновременного включения светодиодов (1,2,3,4,5,6,7,8,9,10) и звукового сигнала. После выполнения этого режима, радиоприемник автоматически переходит в режим (SET) ознакомления (регистрации) с радиодатчиком или радиопультом. Кнопка SET/RESET располагается на плате с обратной стороны радиоприемника (см. рис.3).

5.3. Дежурный режим работы радиоприемника

Радиоприемник ознакомлен с одним или более радиодатчиком и (или) радиопультом, готов к выполнению переданной от них команды по радиоканалу.

В дежурном режиме:

постоянное свечение светодиода « ⏻ »;

— светодиоды (1,2,3,4,5,6,7,8,9,10) выключены;

— звуковая сигнализация выключена;

— светодиод «OFF» включен, когда шаровые краны с электроприводом закрыты;

— светодиод «OFF» выключен, когда шаровые краны с электроприводом открыты.

5.4. Аварийный режим работы радиоприемника «ПРОТЕЧКА ВОДЫ»

Зарегистрированный радиодатчик передал сигнал «ПРОТЕЧКА ВОДЫ».

В этом аварийном режиме:

— постоянное свечение светодиода (1,2,3,4,5,6,7,8,9,10) показывающий номер аварийного радиодатчика;

— включена аварийная сигнализация в виде прерывистых звуковых сигналов на протяжении 20 секунд, после аварийная сигнализация прекращается, радиоприемник сигнализирует о наличии аварийного сигнала «протечка воды» 4 звуковыми сигналами 1 раз в 20 секунд. Цикл звуковых сигналов повторяется каждые 3 минуты;

— выключен светодиод « ⏻ »;

— постоянное свечение светодиода «OFF»;

выдан аварийный сигнал (клемма ALR) на блок управления на закрытие шаровых
— кранов;

Сброс данного аварийного режима осуществляется путем снятия питания (U1) с радиоприемника (например, кнопкой «СЕТЬ», если радиоприемник подключен к блоку управления).

ВНИМАНИЕ! Аварийный режим радиоприемника «ПРОТЕЧКА ВОДЫ» сбросится автоматически, если у радиодатчика, передавшего команду «ПРОТЕЧКА ВОДЫ», будет устранено наличие воды на электродах, и он передаст радиоприемнику контрольный сигнал об устранении аварийной ситуации (протечки).

ВНИМАНИЕ! При переходе радиоприемника в данный аварийный режим на 3 секунды включится индикация уровня приема радиосигнала от соответствующего радиодатчика (см. таблицу 1).

5.5. Аварийный режим работы радиоприемника «НЕТ СВЯЗИ С ДАТЧИКОМ»

Зарегистрированный радиодатчик не вышел на контрольный сеанс связи «НЕТ СВЯЗИ С ДАТЧИКОМ». В дежурном режиме радиодатчик выходит на контрольный сеанс связи с радиоприемником 6 раз в сутки. Если он не вышел на связь все 6 раз в течении суток, то радиоприемник оповестит об этом аварийном режиме:

— короткая вспышка 1 раз в 5 секунды соответствующего светодиода (1,2,3,4,5,6,7,8,9,10) показывающий номер аварийного радиодатчика;

— включаются два коротких звуковых сигнала с частотой 1 раз в 10 секунд;

— выключен светодиод « ⏻ »;

— светодиод «OFF» включен, когда шаровые краны с электроприводом закрыты;

— светодиод «OFF» выключен, когда шаровые краны с электроприводом открыты.

ВНИМАНИЕ! Электропривод с шаровым краном не перекрывает подачу воды в данном аварийном режиме.

При обнаружении этой аварийной ситуации необходимо изменить местонахождение данного радиодатчика. Сброс данного аварийного режима осуществляется путем снятия питания (U1) с радиоприемника (например, кнопкой «СЕТЬ», если радиоприемник подключен к блоку управления).

ВНИМАНИЕ! Аварийный режим радиоприемника «НЕТ СВЯЗИ С ДАТЧИКОМ» сбрасывается автоматически, при получении от соответствующего радиодатчика контрольного сигнала связи.

5.6. Аварийный режим работы радиоприемника «ПОНИЖЕННОЕ НАПРЯЖЕНИЕ БАТАРЕИ»

Зарегистрированный радиодатчик передал сигнал «ПОНИЖЕННОЕ НАПРЯЖЕНИЕ БАТАРЕИ».

В этом аварийном режиме:

— короткая вспышка 1 раз в 5 секунд соответствующего светодиода (1,2,3,4,5,6,7,8,9,10) показывающий номер аварийного радиодатчика;

— выключена звуковая сигнализация;

— выключен светодиод « ⏻ »;

— светодиод «OFF» включен, когда шаровые краны с электроприводом закрыты;

— светодиод «OFF» выключен, когда шаровые краны с электроприводом открыты.

ВНИМАНИЕ! Электропривод с шаровым краном не перекрывает подачу воды в данном аварийном режиме.

При обнаружении данной аварийной ситуации необходимо заменить батарейки в аварийном радиодатчике.

Сброс данного аварийного режима осуществляется путем снятия питания с радиоприемника (например,

кнопкой «СЕТЬ», если радиоприемник подключен к блоку управления).

Аварийный режим радиоприемника «ПОНИЖЕННОЕ НАПРЯЖЕНИЕ БАТАРЕИ» сбрасывается автоматически, при получении от соответствующего радиодатчика контрольного сигнала, в котором не содержится признака разряда батареи питания.

6. Индикация уровня приема радиосигнала

При получении от зарегистрированного радиодатчика сигнала «ПРОТЕЧКА ВОДЫ» или любой команды от радиопульта в течение 3 секунд на лицевой панели радиоприемника высвечивается уровень приема соответствующего радиосигнала, при этом мигает светодиод с порядковым номером этого устройства (см. таблицу 1).

Таблица 1. Уровень приема радиосигнала от радиодатчика в %.

Светодиоды ВКЛЮЧЕНЫ	Уровень приема радиосигнала
1	10%
1, 2	20%
1, 2, 3	30%
1, 2, 3, 4	40%
1, 2, 3, 4, 5	50%
1, 2, 3, 4, 5, 6	60%
1, 2, 3, 4, 5, 6, 7	70%
1, 2, 3, 4, 5, 6, 7, 8	80%
1, 2, 3, 4, 5, 6, 7, 8, 9	90%
1, 2, 3, 4, 5, 6, 7, 8, 9, 10	100%

ВНИМАНИЕ! В момент индикации уровня приема радиосигнала светодиоды « ⏻ » и «OFF» выключаются.

ВНИМАНИЕ! После удаления воды с электродов радиодатчика он 1 раз в 6 секунд в течение минуты выдает контрольный радиосигнал для индикации уровня принимаемого сигнала на радиоприёмнике.

ВНИМАНИЕ! Индикация уровня приема радиосигнала может служить тестом для определения прохождения радиосигнала в помещениях здания. Положите радиодатчик на штатное место для проверки уровня принимаемого сигнала, намочите электроды датчика водой и посмотрите на количество индицируемых светодиодов на панели радиоприемника (1 светодиод – 10% - плохой уровень радиосигнала, 10 светодиодов – 100% - отличный уровень радиосигнала).

ВНИМАНИЕ! Для более уверенного приема радиосигнала от радиодатчика (-ов) и радиопульта (-ов) можно использовать ретрансляторы GIDROLOCK для усиления радиосигнала (в комплект не входят).

7. Эксплуатация и проверка работоспособности радиоприемника

Периодически, не реже одного раза в шесть месяцев необходимо проверять работоспособность радиоприемника.

- Для проверки срабатывания радиоприемника откройте кран холодной и горячей воды (например, в ванной).
- Намочите электроды радиодатчика.

ВНИМАНИЕ! При проверке работоспособности нельзя держать радиодатчик в руках и погружать его в воду или под струю воды электродами вверх.

Для проверки нужно налить рядом с установленным радиодатчиком небольшое количество воды для попадания ее на электроды датчика.

- При срабатывании радиоприемник перейдет в аварийный режим работы «ПРОТЕЧКА ВОДЫ», включится звуковая и соответствующая световая сигнализация, блок управления, к которому подключен данный радиоприемник передаст сигнал на электропривод и перекроется подача воды.
- Вытрите электроды датчика насухо.
- На блоке управления переключателем «СЕТЬ» выключить питание и снова включить. Подача воды возобновится.
- Аналогично проверьте работоспособность остальных датчиков.

ВНИМАНИЕ! На работоспособность радиодатчика может влиять наличие в зоне действия радиосигнала посторонних мощных передающих устройств, работающих в частотном диапазоне 868 МГц, а также уровень заряда батареи радиодатчика.

ВНИМАНИЕ! Если на панели радиоприемника высвечиваются четыре светодиода, расположенные по углам с номерами «сеть – OFF – 5 - 10» сопровождающимися двойными звуковыми сигналами, то это указывает на неисправность радиоприемного тракта. В этом случае необходимо обратиться в сервисную службу завода изготовителя.

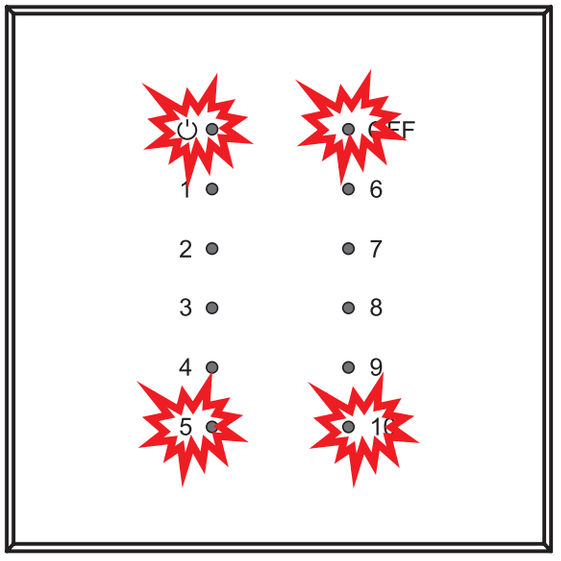

Рис. 5. Радиоприемник с мигающими светодиодами.

8. Устранение аварийной ситуации при возникновении протечки воды

Если произошла протечка воды и подача воды перекрыта шаровыми кранами с электроприводами, выполните следующие действия:

- Отключите питание блока управления переключателем «СЕТЬ».
- Устраните причину возникновения аварии.
- Вытрите насухо электроды радиодатчика протечки воды.
- Включите питание блока управления переключателем «СЕТЬ».
- Шаровые краны с электроприводами откроются, подача воды возобновится.

9. Комплект поставки

- Радиоприемник GIDROLOCK (12 LED);
- Соединительный кабель КСПВГ 4х0.12;
- Паспорт. Инструкция по монтажу и эксплуатации;
- П-образная монтажная скоба;
- Дюбель пластиковый 5х30 – 2 шт.;
- Саморез 3х25 – 2 шт.

10. Транспортирование и хранение

Радиоприемник GIDROLOCK (12 LED) допускается транспортировать всеми видами транспорта в соответствии с правилами, действующими на конкретном виде транспорта, с соблюдением условий транспортирования группы С по ГОСТ 23216-78.

Радиоприемник GIDROLOCK (12 LED) должен храниться с соблюдением условий хранения 2 (С) по ГОСТ 15150-69.

11. Сведения о производителе

Производитель: ООО «Гидроресурс».
Адрес: 141004, Россия, Московская обл.,
г. Мытищи, 1-й Силикатный пер., дом 6, литера «О»
тел.: 8 (495) 585-12-59
8 (498) 720-52-28
8 (495) 120-50-02
8 (800) 707-51-58 (бесплатно по России)

Техподдержка:

Электронная почта:support@gidrolock.ru
+7-962-918-00-57 WhatsApp

Гарантийный обязательства

Гарантийный срок эксплуатации на Радиоприемник GIDROLOCK (12 LED) — 10 лет со дня продажи.

Условиями выполнения гарантийных обязательств является правильное выполнение всех требований по монтажу и эксплуатации оборудования согласно инструкции по эксплуатации Радиоприемник GIDROLOCK (12 LED).

Гарантийные обязательства не распространяются на изделия с дефектами, возникшими в результате механических повреждений, неправильного подключения Радиоприемника GIDROLOCK (12 LED) или инструкций, указанных в руководстве по монтажу и эксплуатации.

Дата продажи ___ / _____ 202_ г. Подпись продавца _____

Претензий к внешнему виду и комплектации не имею.

С условиями гарантии согласен.

Подпись покупателя _____

ВНИМАНИЕ! Информация, содержащаяся в паспорте и инструкции по монтажу и эксплуатации, действительна на момент издания. Изготовитель оставляет за собой право вносить в конструкцию изменения, не ухудшающие технические характеристики Радиоприемника GIDROLOCK (12 LED) без предварительного уведомления.